レンズ
13VG2812AS Ⅱ

広角（広レンジ）バリフォーカルオートアイリスレンズ（4倍）
13VG2812AS Ⅱ

主な特徴

- 焦点距離2.8mmから12mmまでカバーした4倍バリフォーカルオートアイリスレンズです。
- 近距離から中距離まで広範囲に撮影範囲が可変できます。

仕　様

レンズ	f2.8mm～12.0mm/F1.4～360　CSマウント
水平画角	24.1°～97.4°
垂直画角	18.1°～72.5°
フォーカス範囲	0.3m～∞
使用条件	-20℃～+60℃
CSマウント	1/3　1/4

外形寸法

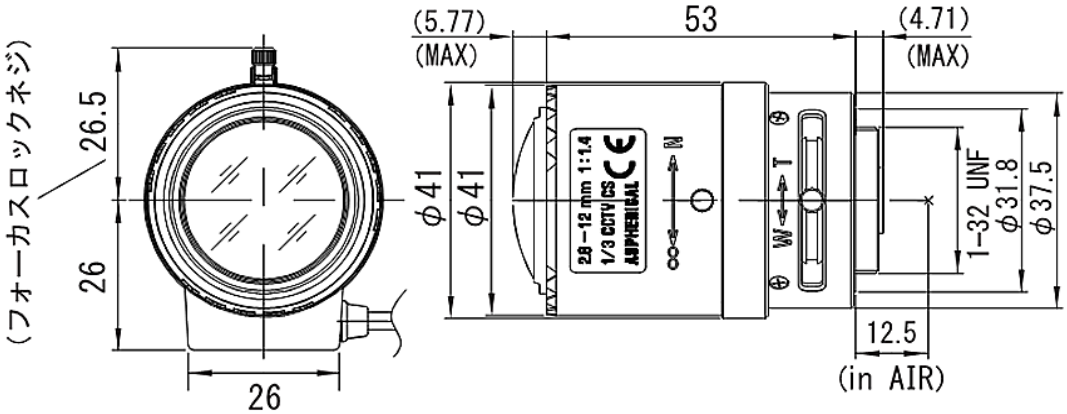

重量:71g

株式会社ＮＳＫ
〒461-0004　名古屋市東区葵1-16-28日吉ビル
TEL052-935-6833　FAX052-935-6835
東京営業所（ＮＳＫタスク株式会社）
〒132-0035　東京都江戸川区平井4-5-8ＮＳビル201
TEL03-3638-9051　FAX03-3638-9052